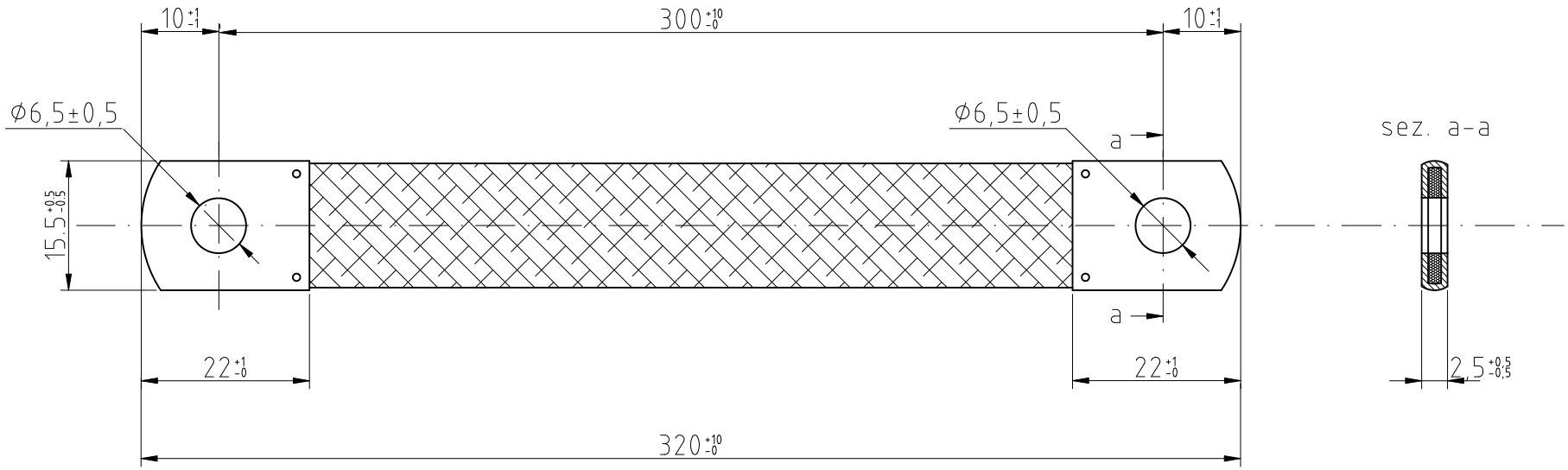

Connessione Treccia Rame
Sezione 10mm^2
Filo CU 0,20mm Stagnato
Testate da lamierino CU stagnato

Braid Copper Connection
Cross section 10mm^2
CU Tinned wire 0,20mm
Tinned CU sheet heads

Indice: Rev:	Data: Date:	Modifica: Modification:	Emesso da: Issued by:	Verificato da: Verified by:
0	12/04/17	Prima emissione - First release	IF	IF

Art: Item:	Qtà: Qty:	Designazione: Designation:	Codice prodotto: Part number:	Materiale: Material:	Osservazioni: Observations:	Specifiche: Specifications:

SPECIFICHE: SPECIFICATIONS: / Piano di controllo: Quality Plan: /

Scala: Scale: / Formato: Size: A4 Toll.Gener.: Gen.Tol.: / Massa: Weight: /

Progetto: Project: /

Designazione: Designation: Treccia di massa

Codice Prod.: Part number: MT010S-S0320F6

Disegno n°: Drawing n°: MT010S-S0320F6 IND. REV. 0 FOGLIO SHEET 1

italtrecce IW
Via Moncalieri, 99/26 _ Fraz. Tetti Caglieri
10048 VINOVO (TO)

Il presente Disegno è proprietà della ITALTRECCE Srl e non può essere riprodotto o trasmesso terzi per la costruzione dell'oggetto rappresentato senza la nostra autorizzazione scritta

This Drawing cannot be reproduced or sent to anyone for the manufacture of the represented object without our written authorization